ASSOCIATES TRADING INT.

DISTRIBUTEUR EXCLUSIF
Avonite® France / DOM TOM

2020
EUROPE

FRANÇAIS

SOLID SURFACE ACRYLIQUE

COLLECTION
ÉLÉMENTS SANITAIRES

ARISTECH SURFACES LLC PROPOSE UNE GAMME EFFICACE D'ÉVIERS, DE VASQUES, DE BAIGNOIRES ET DE RECEVEURS DE DOUCHE, POUR TOUT USAGE : COMMERCIAL OU RÉSIDENTIEL ET QUI PRENDS DE MULTIPLES FORMES : OVALE, CARRÉE, RECTANGULAIRE OU INCURVÉE. DOTÉE DE MODÈLES CLASSIQUES INDÉMODABLES POUR DES INSTALLATIONS AU STYLE QUI DURE, LA COLLECTION REVENDIQUE UN STYLE SIMPLE ET ÉPURÉ.

DES PRODUITS PERFORMANTS

Produit en Solid Surface 100% acrylique, les éléments sanitaires AVONITE SURFACES® sont fabriqués en Europe et se soumettent aux normes exigées par le label CE. Du reste, leur couleur reste parfaitement stable dans le temps.

À LA CUISINE

UNE INTÉGRATION PRESQUE INVISIBLE

Monté sous le plan de travail ou à fleur, le joint entre l'évier AVONITE SURFACES® et le plan de travail se fait oublier, pour un rendu monolithique, fluide et élégant.

PASSEZ MOINS DE TEMPS AU NETTOYAGE

La combinaison 100% hygiène, c'est l'évier et le plan de travail en AVONITE SURFACES®. Assemblés sans joint apparent et conçu tout en courbe, de la bonde jusqu'au dosseret à congés, l'ensemble élimine tout recoin inaccessible, pour un nettoyage rapide et ultra-efficace.

OUBLIEZ LES RÉPARATIONS COÛTEUSES

Le matériau est résistant aux produits de nettoyage standards et comme il est non poreux, les taches de nourriture ne s'imprègnent pas. De petits dégâts peuvent être facilement réparés en ponçant ou en scellant un patch pratiquement imperceptible.

ÉVIERS

Réf : EUSNK52

Un modèle d'évier aux dimensions courantes.

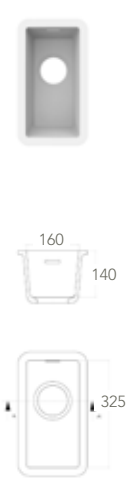

Réf : EUSNK53 *

Un modèle d'évier aux dimensions courantes.

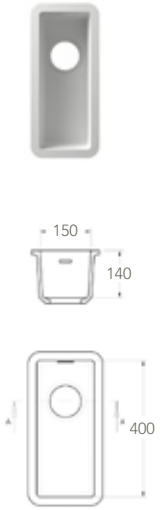

Réf : EUSNK54

Un modèle d'évier aux dimensions courantes.

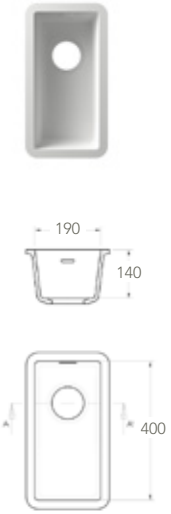

Réf : EUSNK55 *

Un modèle d'évier aux dimensions courantes.

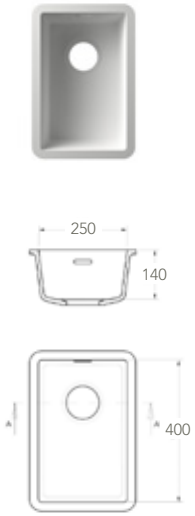

Réf : EUSNK60 *

Un modèle d'évier aux dimensions courantes.

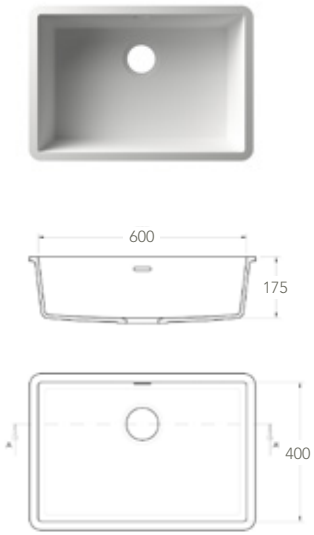

Réf : EUSNK61 *

Un modèle d'évier aux dimensions courantes.

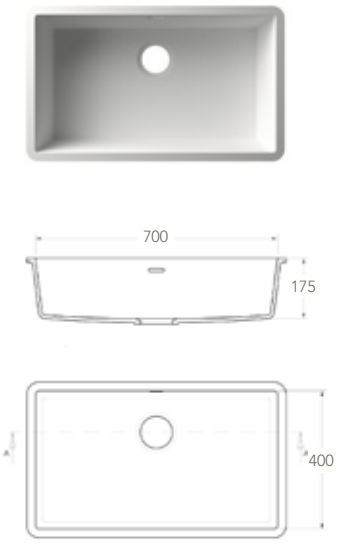

Réf : EUSNK62

Un modèle d'évier aux dimensions courantes.

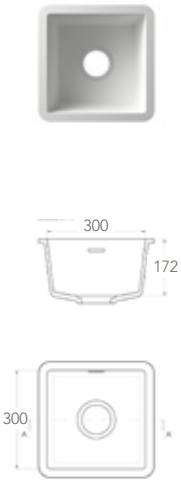

Réf : EUSNK63

Un modèle d'évier étroit, pensé pour les espaces réduits tels que les appartements, les bateaux, les caravanes, les trains, etc.

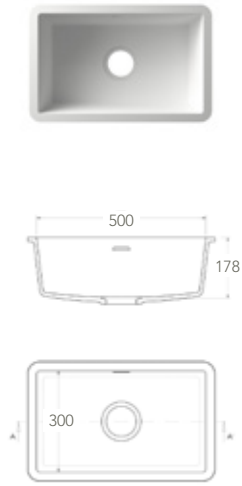

Réf : **EUSNK56** *

Un modèle d'évier aux dimensions courantes.

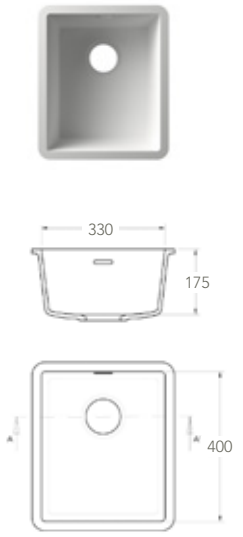

Réf : **EUSNK57**

Un modèle d'évier aux dimensions courantes.

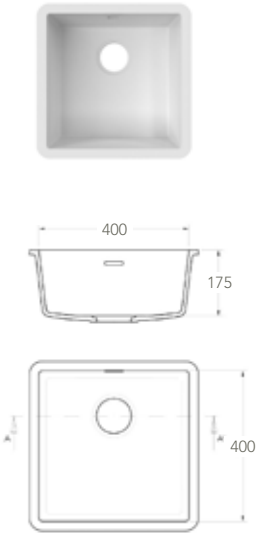

Réf : **EUSNK58**

Un modèle d'évier aux dimensions courantes.

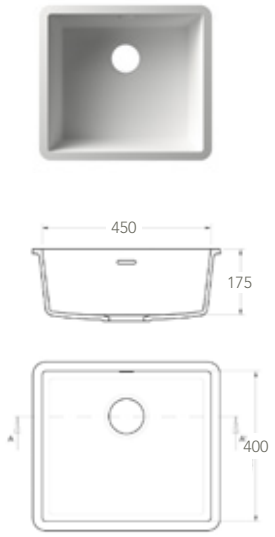

Réf : **EUSNK59**

Un modèle d'évier aux dimensions courantes.

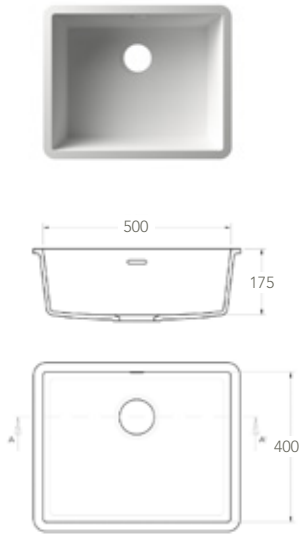

Tous les éléments sanitaires acryliques AVONITE SURFACES® sont disponibles en 2 couleurs : 8090 Snowfall et 8256 Polaris.
* Veuillez noter que les articles hors stock sont signalés par une astérisque et sont soumis à un minimum de commande.

À LA SALLE DE BAIN

AVEC 45 MODÈLES STOCKÉS OU DISPONIBLES SUR COMMANDE SPÉCIALE, LA GAMME DE LAVABOS AVONITE SURFACES® EN SOLID SURFACE 100% ACRYLIQUE EST LA PLUS ÉTENDUE DE TOUTE, SUR LE MARCHÉ DU SOLID SURFACE.

PETITS LAVE-MAINS POUR PETITS ESPACES

Dans les toilettes, dans les trains ou dans les salles de bain exiguës, le volume de la pièce peut parfois être contraignant et nécessite du mobilier adapté. Aristech Surfaces LLC offre une gamme de lavabos de petits formats pensés pour pouvoir se loger dans n'importe quel recoin. Ces lavabos sont disponibles sur commande spéciale, veuillez contacter votre fabricant pour plus d'information.

POUR TOUS LES STYLES

Un total look AVONITE SURFACES ® ou des touches d'autres matériaux? C'est vous qui choisissez. AVONITE SURFACES® s'harmonise parfaitement avec des styles d'intérieurs contemporains ou peut relever une décoration traditionnelle d'une touche de modernité.

C'EST COMME VOUS VOULEZ

Avec ou sans trop-plein, monté sous le plan vasque sans joint apparent ou simplement posé dessus, les lavabos AVONITE SURFACES® sont pleins de ressources et s'adaptent à toutes les envies.

VASQUES

Réf : EUSNK1 *

Un modèle de vasque avec un rayon intérieur de 5 mm.

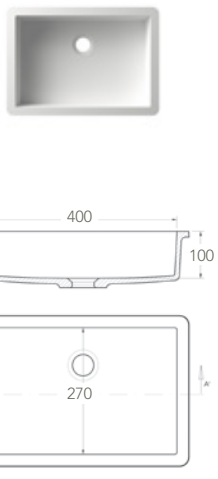

Réf : EUSNK2 *

Un modèle de vasque avec un rayon intérieur de 5 mm.

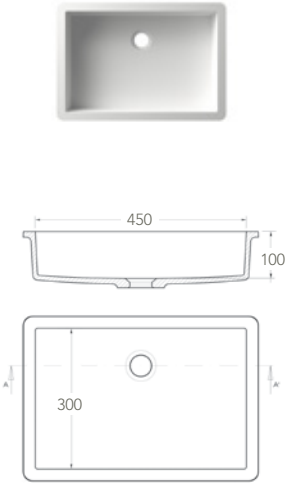

Réf : EUSNK3

Un modèle de vasque avec un rayon intérieur de 5 mm.

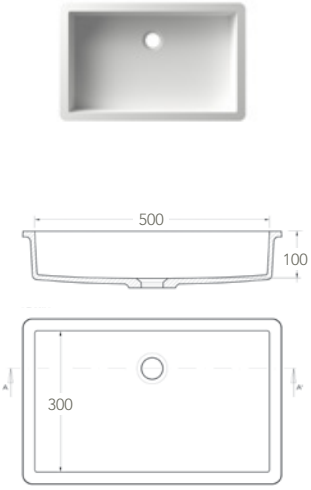

Réf : EUSNK4 *

A Un modèle de vasque avec un rayon intérieur de 5 mm.

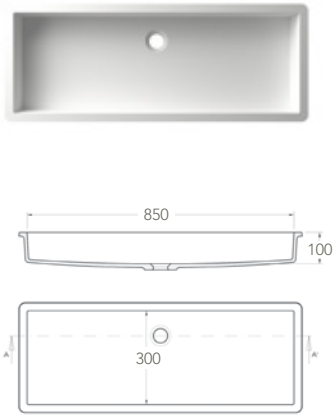

Réf : EUSNK9 *

Un modèle de vasque avec un rayon intérieur de20 mm.

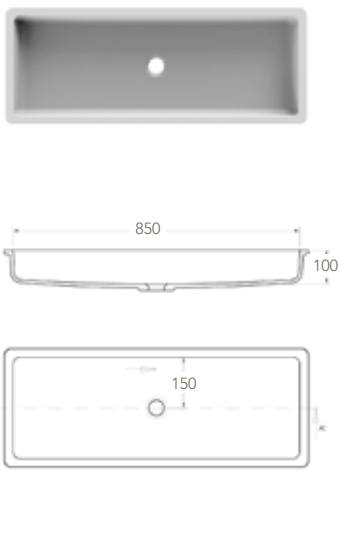

Réf : EUSNK10 *

Un modèle de vasque avec un rayon intérieur de 20 mm.

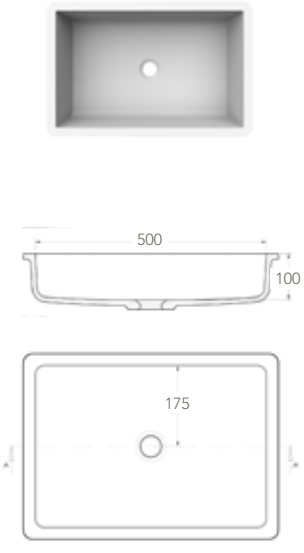

Réf : EUSNK11 *

Un modèle de vasque encastrable avec rayon intérieur de 70 mm.

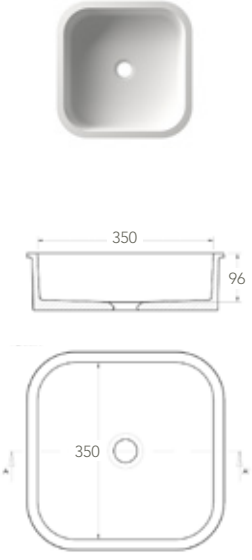

Réf : EUSNK12 *

Un modèle de vasque avec un rayon intérieur de 70 mm.

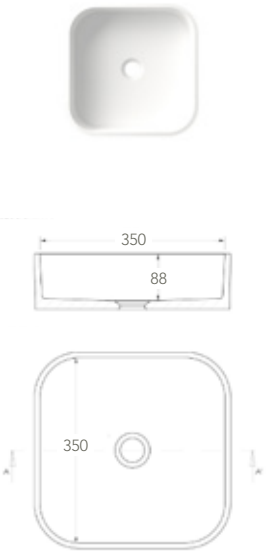

Réf : EUSNK5

Un modèle de vasque avec un rayon intérieur de 5 mm.

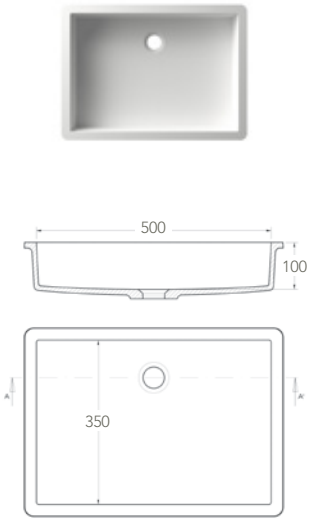

Réf : EUSNK6

Un modèle de vasque avec un rayon intérieur de 20 mm.

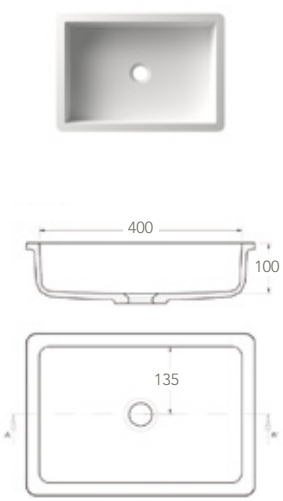

Réf : EUSNK7 *

Un modèle de vasque avec un rayon intérieur de 20 mm.

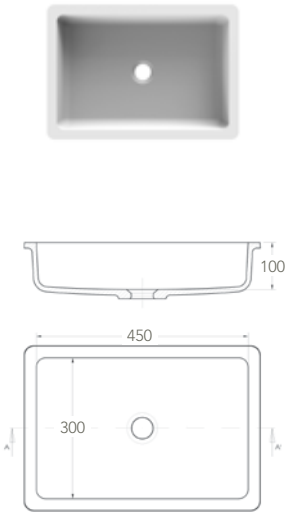

Réf : EUSNK8

Un modèle de vasque avec un rayon intérieur de 20 mm.

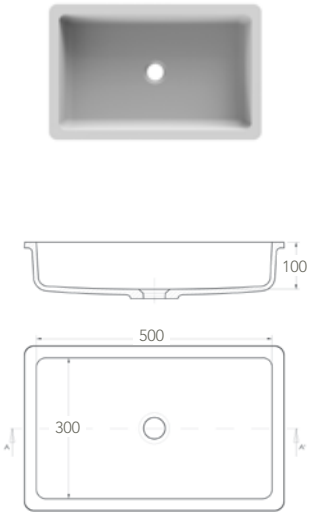

Réf : EUSNK13

Un modèle de vasque avec un rayon intérieur de 70 mm.

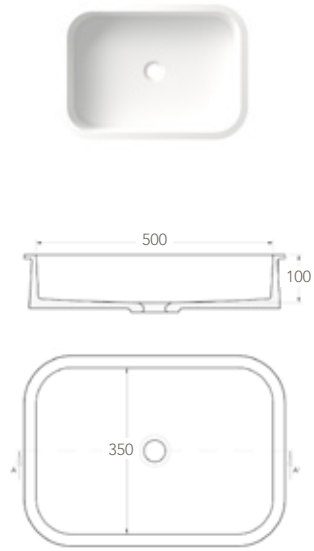

Réf : EUSNK14 *

Un modèle de vasque avec un rayon intérieur de 70 mm.

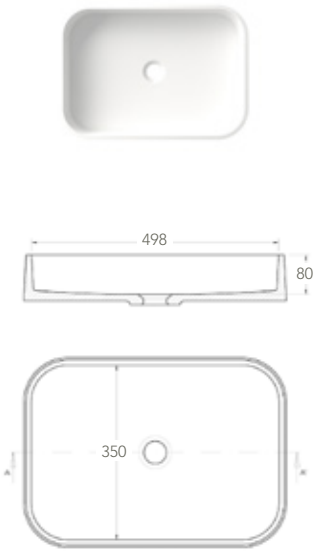

Réf : EUSNK15 *

Un modèle de vasque encastrable avec un rayon intérieur de 100 mm.

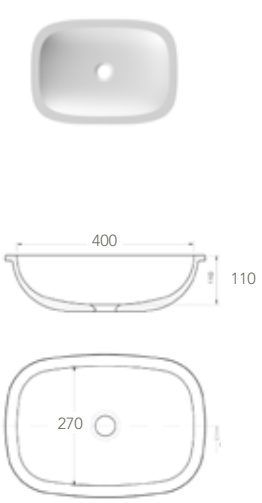

Réf : EUSNK16 *

Un modèle de vasque avec un rayon intérieur de 100 mm.

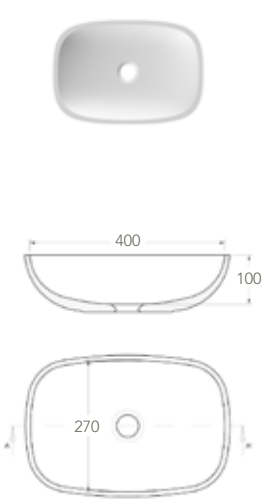

Tous les éléments sanitaires acryliques AVONITE SURFACES® sont disponibles en 2 couleurs : 8090 Snowfall et 8256 Polaris.
* Veuillez noter que les articles hors stock sont signalés par une astérisque et sont soumis à un minimum de commande.

VASQUES

Réf : EUSNK17 *

Un modèle de vasque encastrable avec un rayon intérieur de 100 mm.

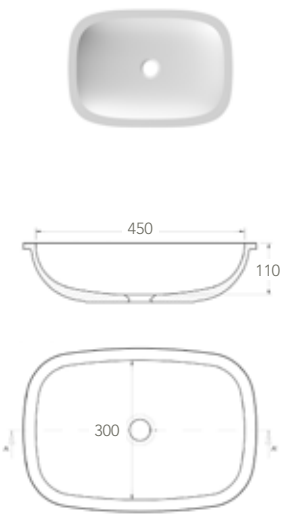

Réf : EUSNK18 *

Un modèle de vasque encastrable avec un rayon intérieur de 100 mm.

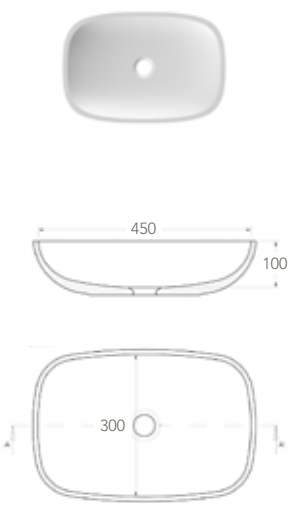

Réf : EUSNK19 *

Un modèle de vasque encastrable avec un rayon intérieur de 100 mm.

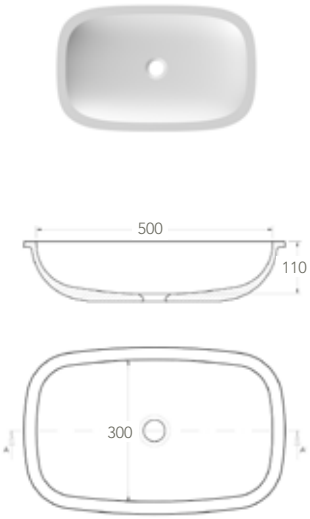

Réf : EUSNK20 *

Un modèle de vasque encastrable avec un rayon intérieur de 100 mm.

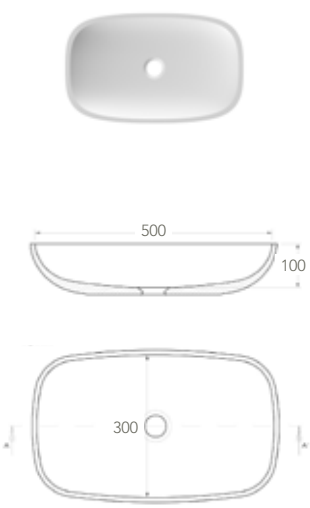

Réf : EUSNK25 *

Un modèle de vasque avec drain dissimulé.

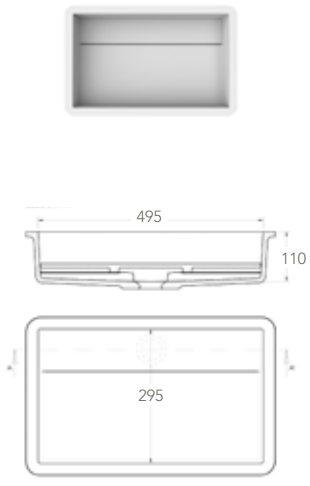

Réf : EUSNK26 *

Un modèle de vasque avec drain dissimulé.

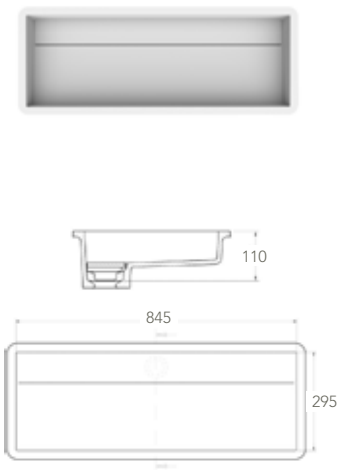

Réf : EUSNK27 *

Un modèle de vasque avec drain dissimulé.

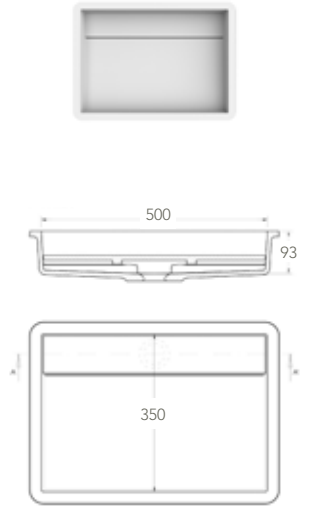

Réf : EUSNK28 *

Un modèle de vasque ovale encastrable.

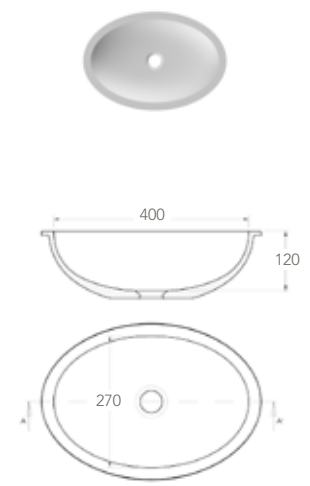

Réf : EUSNK21 *

Un modèle de vasque encastrable avec un rayon intérieur de 100 mm.

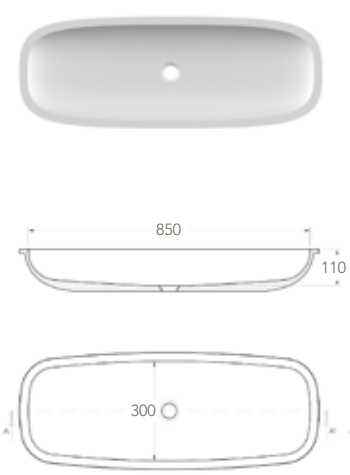

Réf : EUSNK22 *

Un modèle de vasque encastrable avec un rayon intérieur de 100 mm.

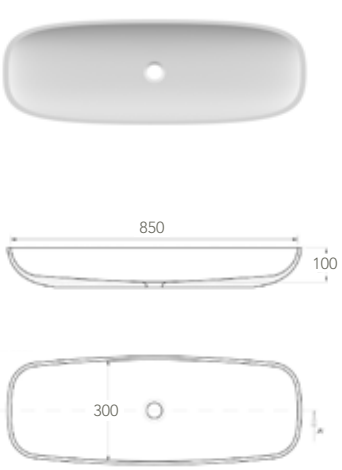

Réf : EUSNK23 *

Un modèle de vasque encastrable avec un rayon intérieur de 100 mm.

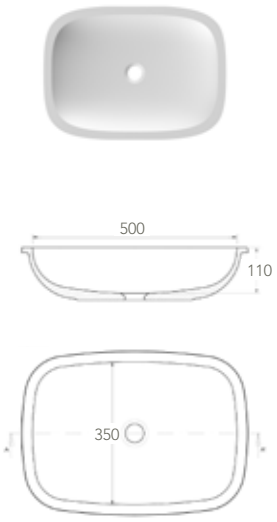

Réf : EUSNK24 *

Un modèle de vasque encastrable avec un rayon intérieur de 100 mm.

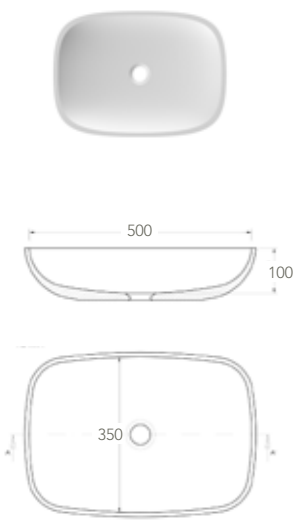

Réf : EUSNK29 *

Un modèle de vasque ovale à poser.

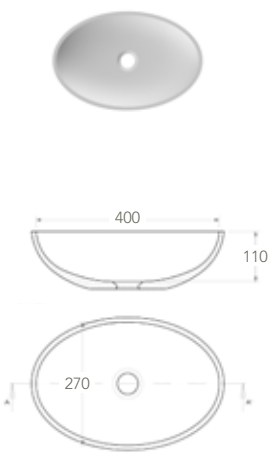

Réf : EUSNK30

Un modèle de vasque ovale encastrable.

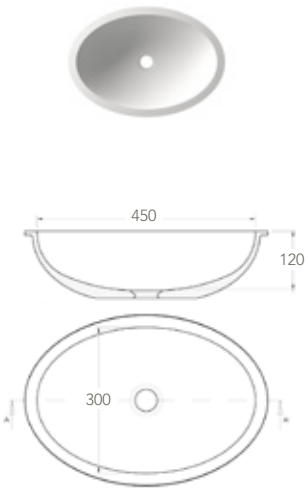

Réf : EUSNK31

Un modèle de vasque ovale à poser.

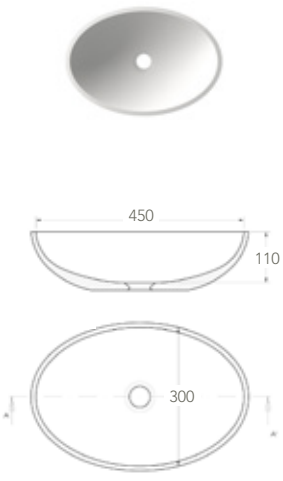

Réf : EUSNK32 *

Un modèle de vasque ovale encastrable.

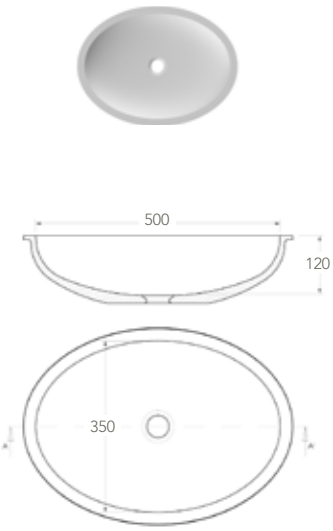

Tous les éléments sanitaires acryliques AVONITE SURFACES® sont disponibles en 2 couleurs : 8090 Snowfall et 8256 Polaris.
* Veuillez noter que les articles hors stock sont signalés par une astérisque et sont soumis à un minimum de commande.

VASQUES

Réf : EUSNK33 *

Un modèle de vasque ovale à poser.

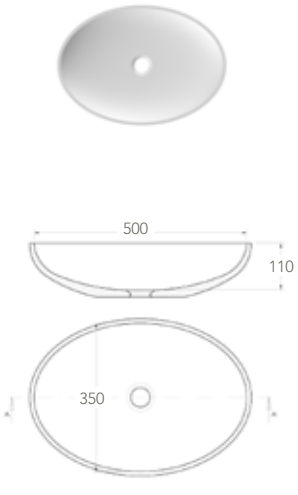

Réf : EUSNK34 *

Un modèle de vasque rond encastrable.

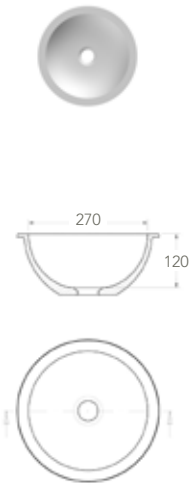

Réf : EUSNK35 *

Un modèle de vasque rond à poser.

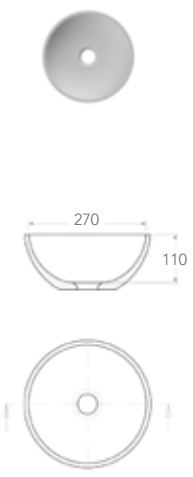

Réf : EUSNK36 *

Un modèle de vasque rond encastrable.

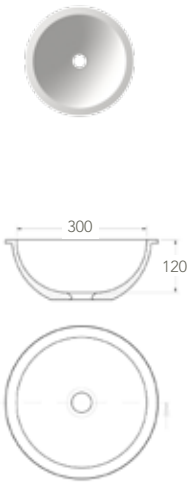

Réf : EUSNK41 *

Un modèle de vasque incurvée, avec deux parois droites.

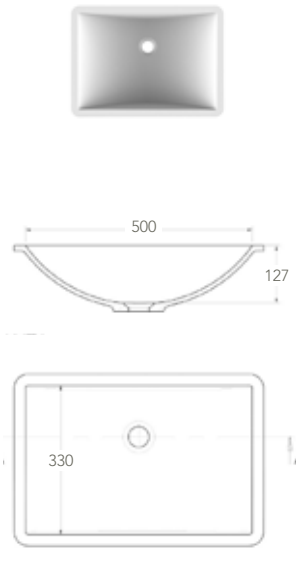

Réf : EUSNK42 *

Un modèle de vasque incurvée, avec deux parois droites.

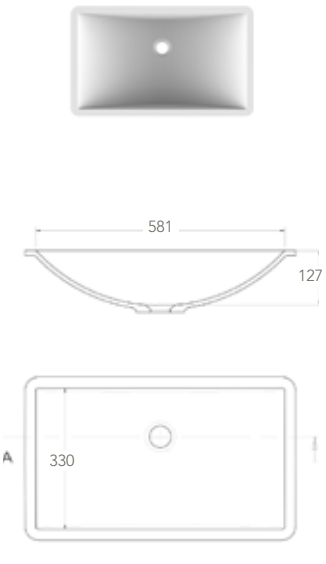

Réf : EUSNK43 *

Un modèle de vasque en U, avec deux rayons incurvés au niveau des bords intérieurs.

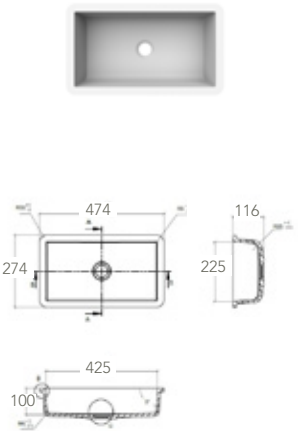

Réf : EUSNK44 *

Un modèle de vasque en U, avec deux rayons incurvés au niveau des bords intérieurs.

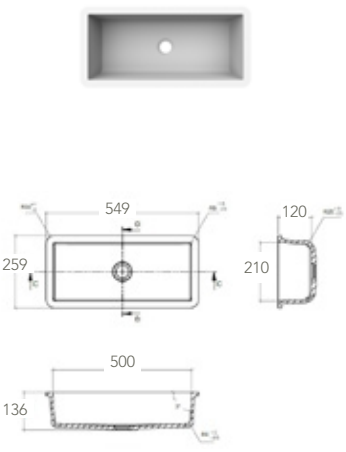

Réf : EUSNK37 *

Un modèle de vasque rond à poser.

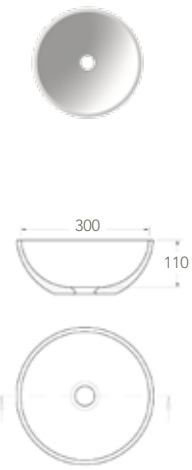

Réf : EUSNK38 *

Un modèle de vasque rond encastrable.

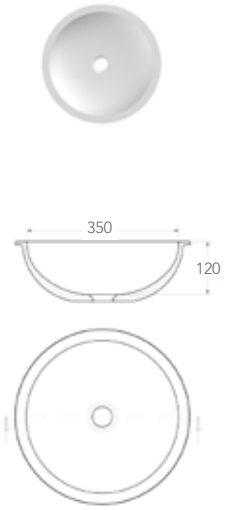

Réf : EUSNK39 *

Un modèle de vasque rond à poser.

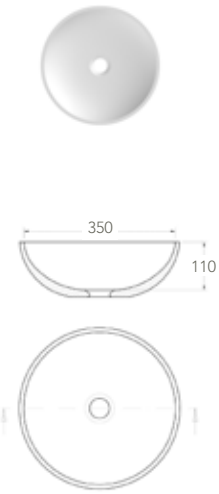

Réf : EUSNK40 *

Un modèle de vasque incurvée, avec deux parois droites.

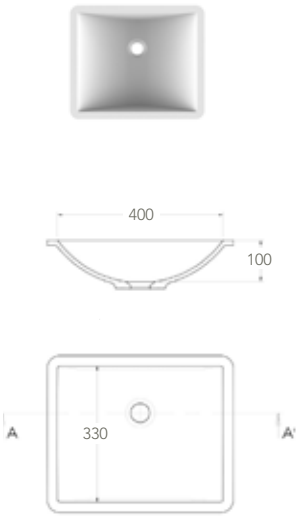

Réf : EUSNK45 *

Un modèle de vasque en U, avec deux rayons incurvés au niveau des bords intérieurs.

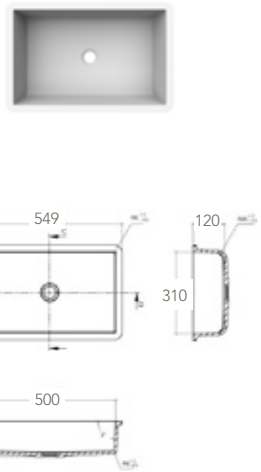

Tous les éléments sanitaires acryliques AVONITE SURFACES® sont disponibles en 2 couleurs : 8090 Snowfall et 8256 Polaris.
* Veuillez noter que les articles hors stock sont signalés par une astérisque et sont soumis à un minimum de commande.

BACS DE DOUCHE

Réf : EUSNK46 *

Un bac à douche à encastrer.

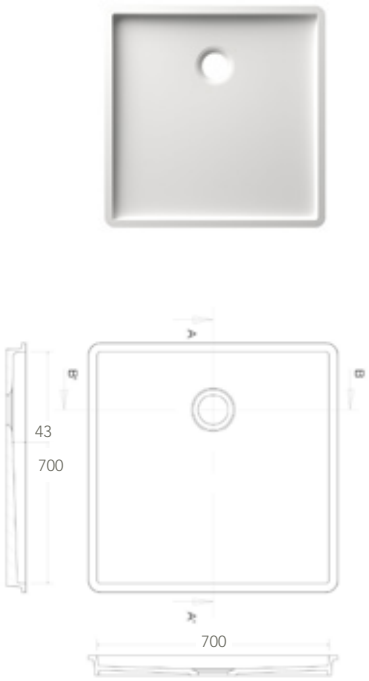

Réf : EUSNK47 *

Un bac à douche à encastrer.

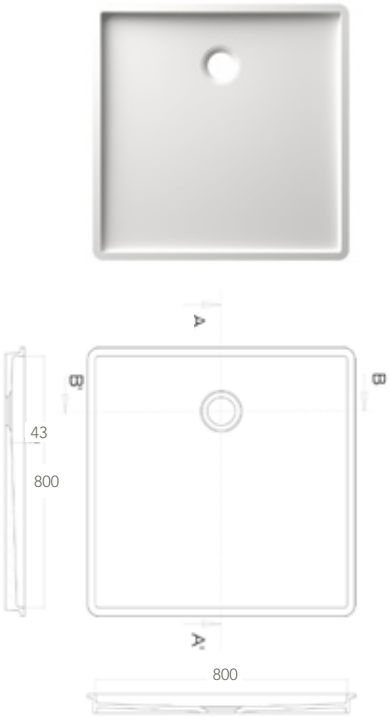

Réf : EUSNK48 *

Un bac à douche à encastrer.

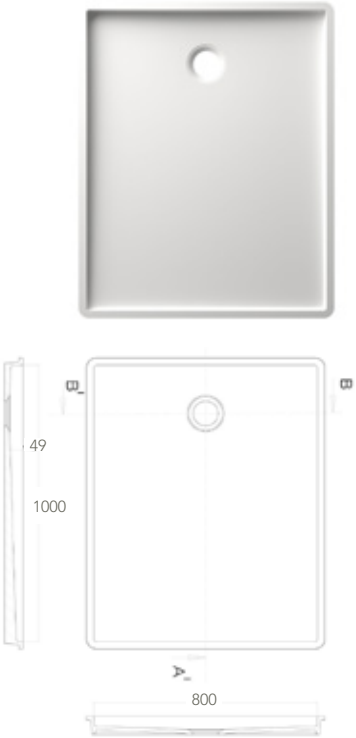

Réf : EUSNK49 *

Un bac à douche conçu pour être encastrable. Cette fente d'écoulement discrète transmet une apparence minimaliste.

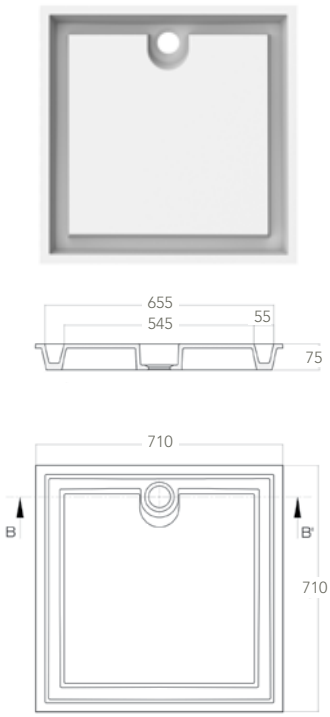

BAIGNOIRES

Réf : EUSNK50 *

Une baignoire conçue pour être montée avec une jupe.
Disponible avec ou sans tablier.

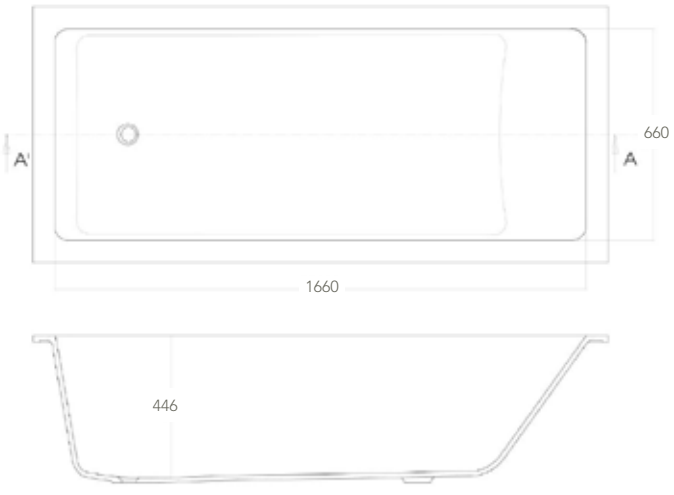

Réf : EUSNK51 *

Baignoire autoporteuse.

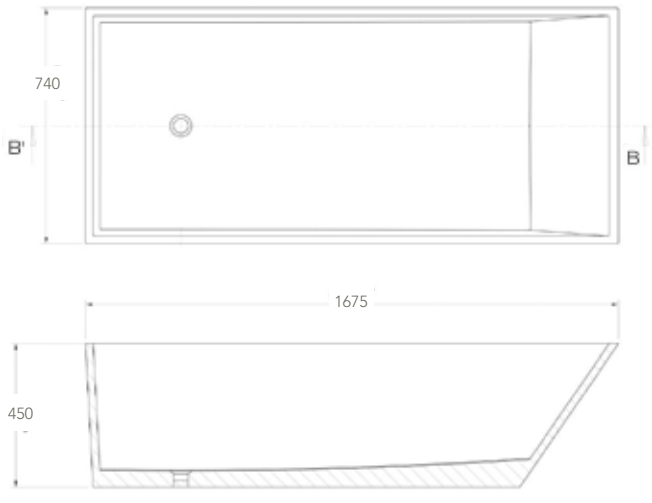

Tous les éléments sanitaires acryliques AVONITE SURFACES® sont disponibles en 2 couleurs : 8090 Snowfall et 8256 Polaris.
* Veuillez noter que les articles hors stock sont signalés par une astérisque et sont soumis à un minimum de commande.

SECTEUR DE LA SANTÉ

CE N'EST PAS PARCE QU'ON A BESOIN D'UN ENVIRONNEMENT ASEPTISÉ QU'IL FAUT RENONCER AU DESIGN.

L'HYGIÈNE AU TOP

Un matériau qui permet une meilleure propreté, ça n'existe pas ! Les cuves et les plaques AVONITE SURFACES® n'absorbent pas les bactéries, s'entretiennent avec des produits ménagers courants, s'assemblent sans joint apparent et la malléabilité du matériau permet de concevoir des recoins courbes plutôt qu'anguleux pour un entretien plus performant.

C'EST DU SOLIDE

Parce que les paillasses de laboratoire ou de cabinets médicaux sont soumises à rude épreuve, les cuves AVONITE SURFACES® ont été conçues pour résister à une longue liste de produits chimiques et à l'acide chlorhydrique.

ON EST LÀ EN CAS DE PROBLÈME

Tous les éléments sanitaires AVONITE SURFACES® en Solid Surface 100% acrylique sont couverts par une garantie de 5 ans, tandis que le reste du revêtement est couvert par une garantie de 10 ans (pour les plaques de 3 mm, couramment utilisées comme revêtement de mobilier sans source de chaleur) ou de 15 ans (pour tout le reste).

Les lavabos EUSNK3 et EUSNK5 sont les mieux adaptés pour les personnes à mobilité réduite. La profondeur limitée de ces vasques permet un accès facile à une chaise roulante.

TOUT EST PERSONALISABLE.

UNE CONCEPTION HARMONIEUSE S'ACCOMPAGNE PARFOIS DE CONTRAINTES STRICTES SUR LES LIGNES OU LES COULEURS. C'EST POURQUOI ARISTECH SURFACES LLC PROPOSE DE CONCEVOIR AVEC VOUS L'ÉVIER, LA VASQUE, LA BAIGNOIRE OU LE RECEVEUR DE DOUCHE QUE VOUS SOUHAITEZ.

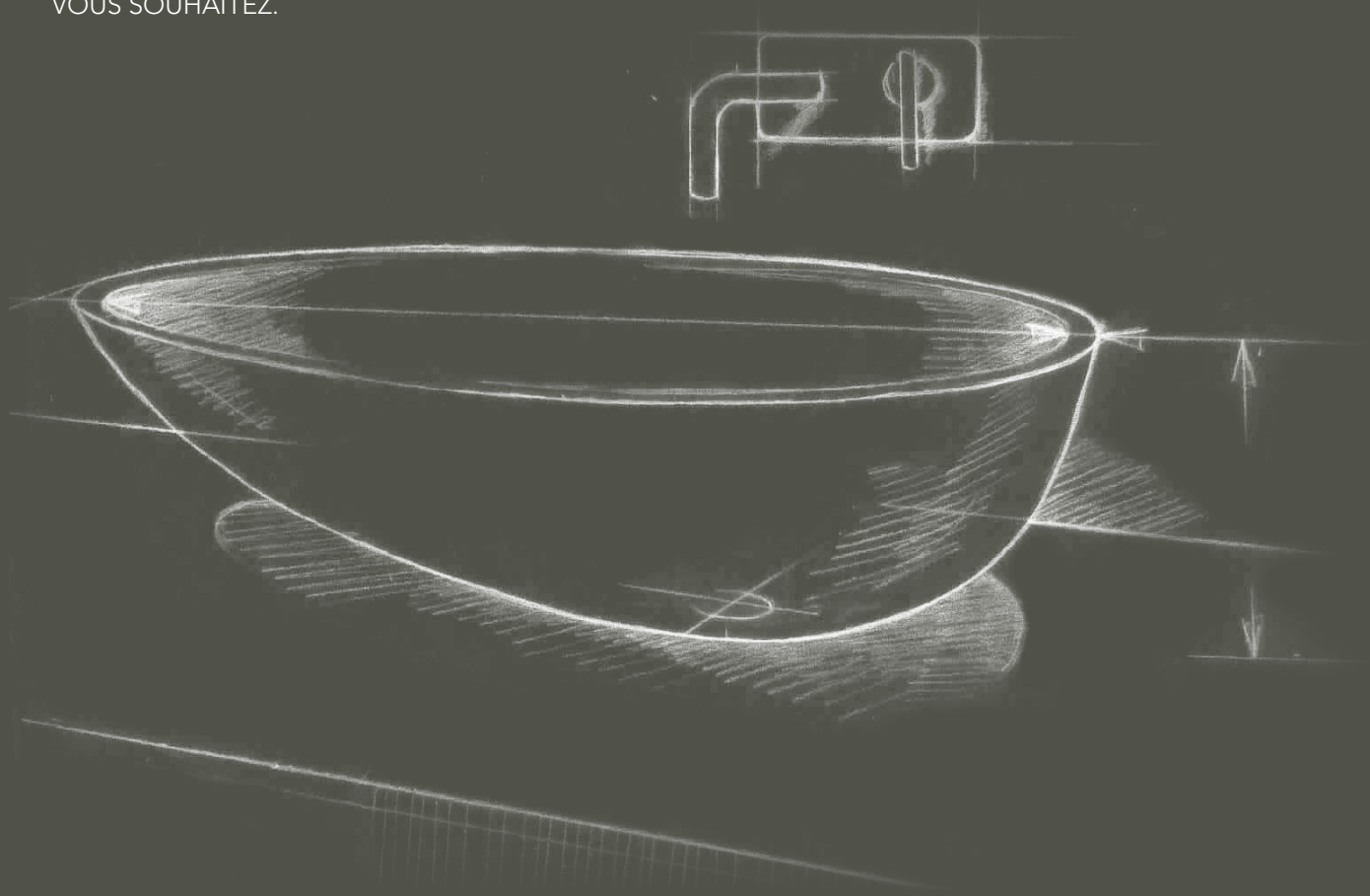

Les éléments sanitaires produits sur-mesure sont soumis à des minimums de commande et des délais de production plus importants. Veuillez contacter votre représentant Aristech Surfaces LLC pour plus d'information.

COMBINAISONS EN FONCTION DES DIMENSIONS DU MEUBLE DE RANGEMENT

600 mm

Réf : **EUSNK56**

Réf : **EUSNK57**

Réf : **EUSNK58**

Réf : **EUSNK59**

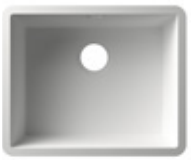

Réf : **EUSNK53 + EUSNK56**

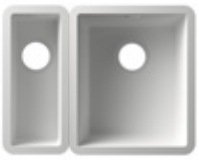

700 mm

Réf : **EUSNK60**

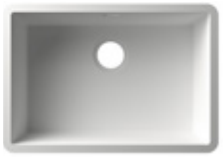

Réf : **EUSNK54 + EUSNK56**

Réf : **EUSNK55 + EUSNK56**

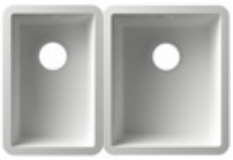

Réf : **EUSNK53 + EUSNK57**

800 mm

Réf : **EUSNK61**

Réf : **EUSNK54 + EUSNK57**

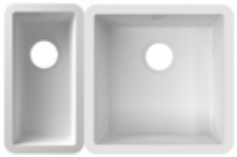

Réf : **EUSNK55 + EUSNK57**

Réf : **EUSNK53 + EUSNK58**

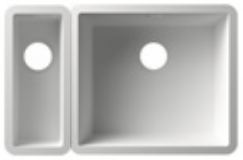

Réf : **EUSNK54 + EUSNK58**

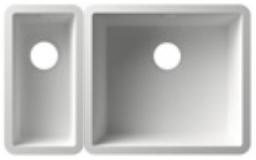

Réf : **EUSNK53 + EUSNK59**

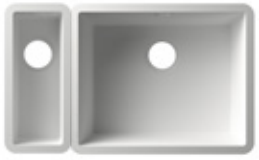

Réf : **EUSNK56 + EUSNK56**

900 mm

Réf : **EUSNK55 + EUSNK58**

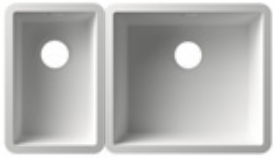

Réf : **EUSNK54 + EUSNK59**

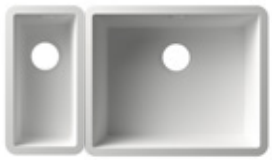

Réf : **EUSNK55 + EUSNK59**

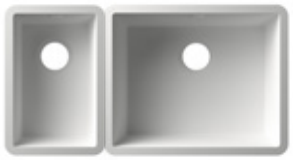

Réf : **EUSNK53 + EUSNK60**

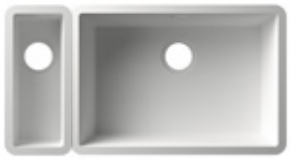

Réf : **EUSNK56 + EUSNK57**

Réf : **EUSNK56 + EUSNK58**

Réf : **EUSNK57+ EUSNK57**

ASSOCIATES TRADING INT.

DISTRIBUTEUR EXCLUSIF
Avonite® France / DOM TOM

Distributeur France
96 rue du montmurier
38540 Grenay
04 74 99 90 98
ati@atidistribution.fr
atisurface.fr

Siège européen
ARISTECH SURFACES LLC
info.europe@aristechsurfaces.com

Siège mondial
ARISTECH SURFACES LLC
7350 Empire Drive
Florence KY 41042
USA
T +1 800 354 98 58

Localisez votre distributeur le plus proche sur
WWW.ARISTECHSURFACES.COM/AVONITE

AVONITE SURFACES® est marque déposée d'Aristech Surfaces LLC. Toutes les autres marques commerciales et noms de produits sont des marques commerciales ou des marques déposées de leurs propriétaires respectifs. Les informations contenues dans cette brochure sont fournies à titre d'information seulement et peuvent être modifiées à tout moment sans notification préalable.
© 2020 Aristech Surfaces LLC. Tous droits réservés.

ML100034_0919